25 FORDONSTEKNISK UTBILDNING

Maskinmekaniker

Kurs: **Bågsvets – tunga fordon**

Nr:	Utbildningsoperation	Kommentarer	Tid	Utfört Sign
25: 1	**Svetsning av reparationsspetsar på gräv-/skoptänder**	A		
25: 2	**Demontering och montering av skopskär**	B		
25: 3	**Värmeriktning av skopa** Ingår: Svetsning av sprickor.	C		
25: 4	**Påsvetsning av förstärkningsplåtar på skopa** Ingår: Svetsning av eventuella sprickor	D		
25: 5	**Montering av tandhållare på skopa**	E		
25: 6	**Svetsning av fästen för tillbehör**	Arbetsstrålkastare och liknande		
25: 7	**Svetsning av sprickor i gjutstål**	F		

Särskild utrustning:

Genomförd ....

Datum Namnteckning

© Copyright Motorbranschens Yrkesnämnd 1995

A

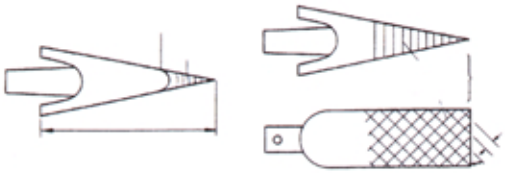

SMA

B

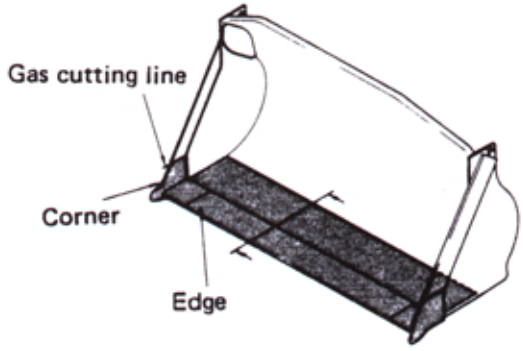

SMA

C

ESAB

D

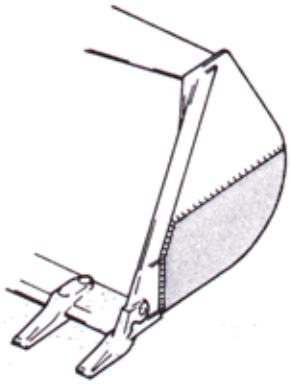

SMA

E

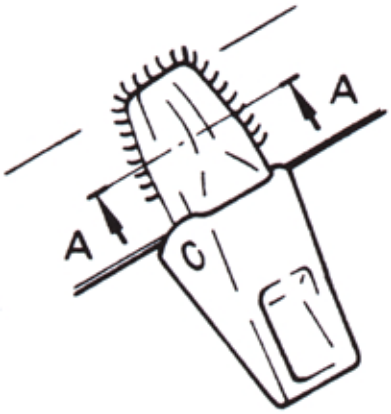

SMA

F

ESAB